STYKTAL	STYKLISTE Nr. 42443.		
1.	Lygteholder. venstre	1.	Hane bronce 6L 1058/1
1.	do. højre	2.	" 6L 1058/2
2.	Skrue	3.	Flusq 25 ϕ x 70.

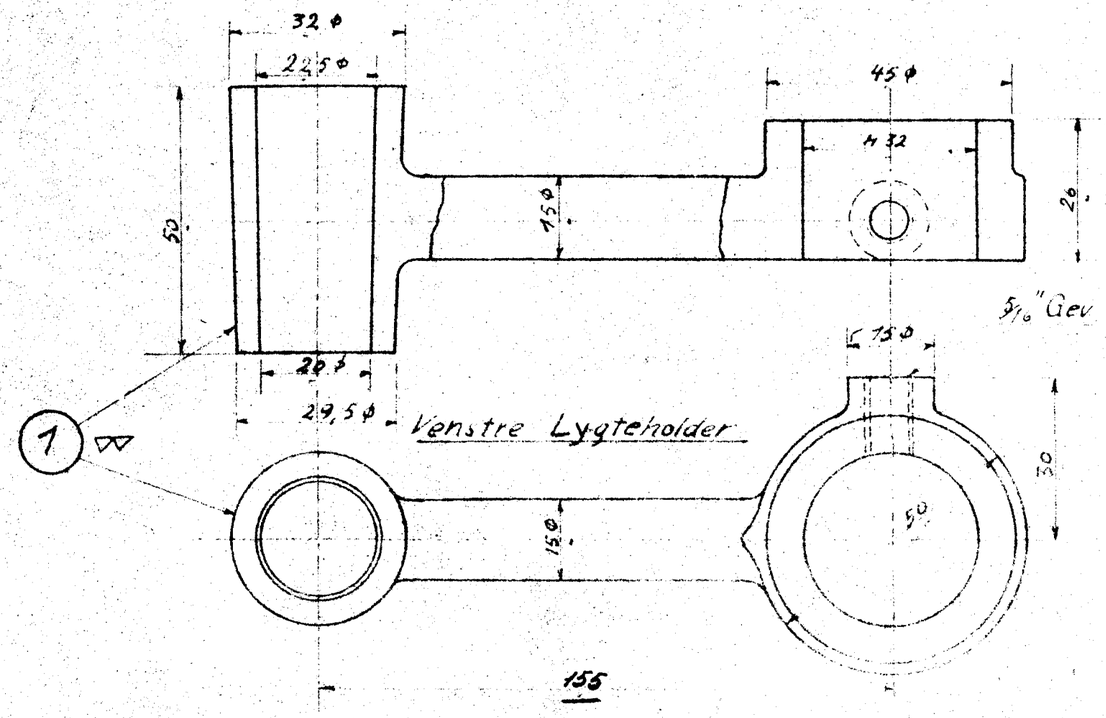

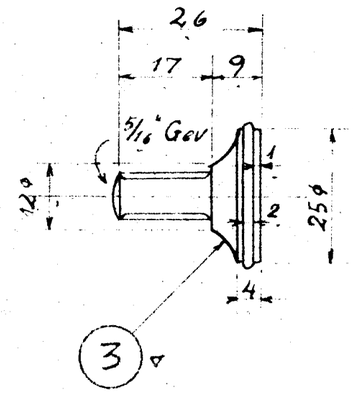

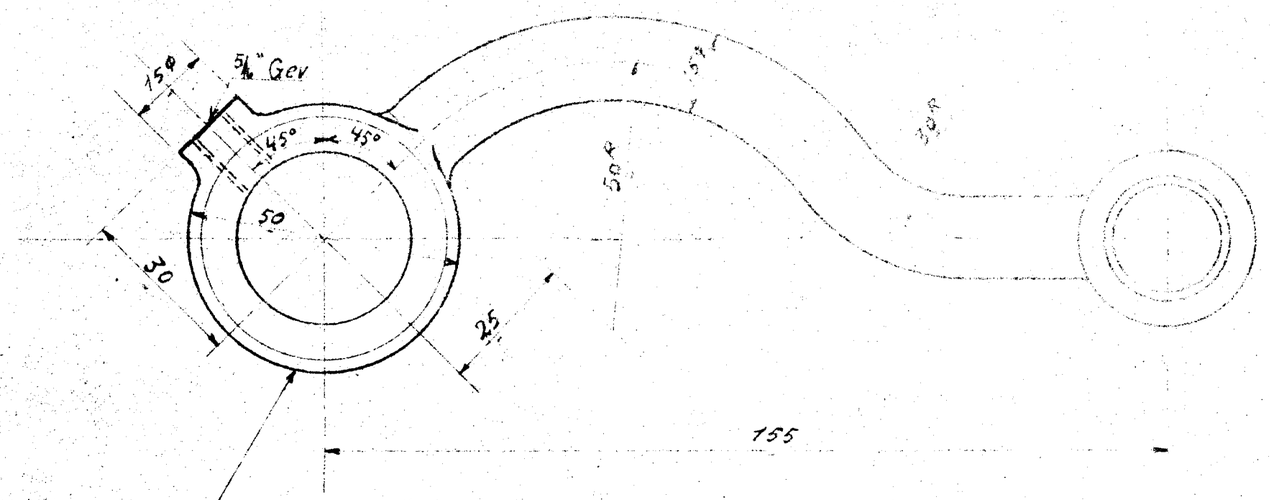

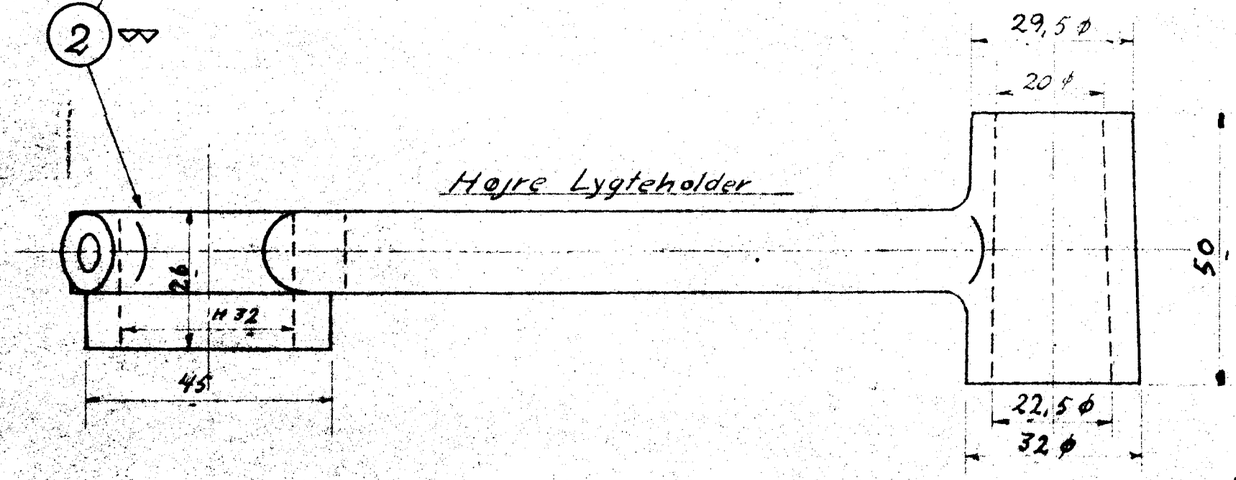

Tegn. Frichs.
Nr. 9L-24.090
1:1. Indn.
Dato

Lygteholder til Vandstandsviser Q II 24.090

D. Ranger loko. Litre Q.

Erstatter Nr. 6L-1058